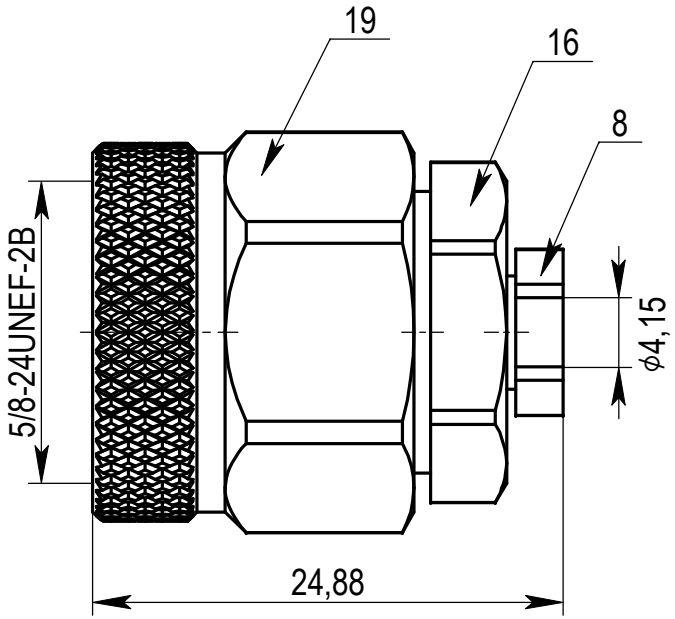

Рисунок 1

АНСШ.434511.131-43

Соединитель СРК-N-В-141-ПП-1110

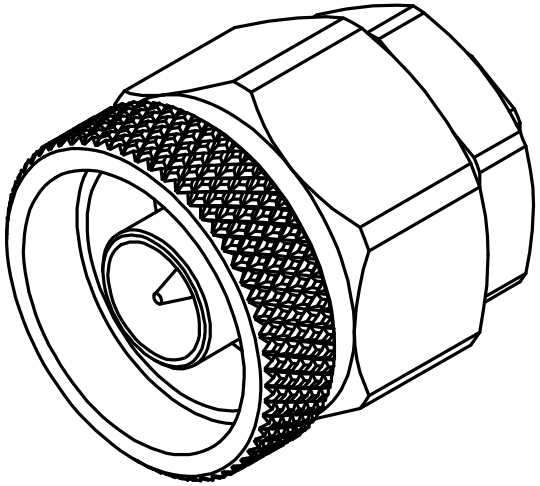

Рисунок 2

Пример разделки кабеля

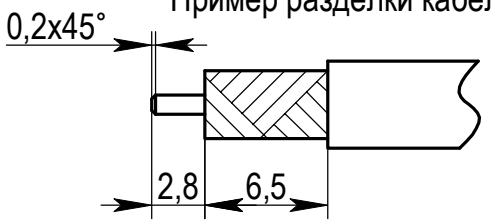

1. Типы используемых кабелей: РКС-3-400; TFLEX-402; Multiflex_141; RUC-SF-141 FEP; Multibend-141; Sucoform_141_FEP; РКД-3-141; UT-50-141-LL; CLL-50 141. Использование аналогичных типов кабелей различных производителей уточняется при заказе.
2. Волновое сопротивление - 50 Ом.
3. Сопротивление изоляции - 5000 МОм.
4. Частотный диапазон - 0~18 ГГц.
5. КСВН не более 1,15.
6. Температурный диапазон - минус 65 плюс 125 ^{0} С.
7. Покрытие внешних элементов из медных сплавов - золото, медный сплав, хим. пассивация.
8. Покрытие внутренних элементов из медных сплавов - золото, медный сплав.